# REKONSTRUKCE TEPELNÉHO NAPÁJEČE LITVÍNOV

## ULOŽENÍ TYP PB-A

## PŮDORYS

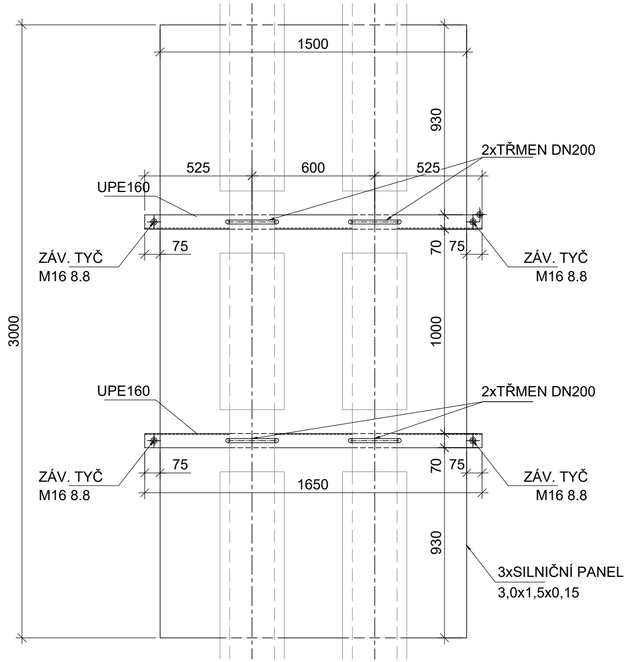


## POHLED ČELNÍ

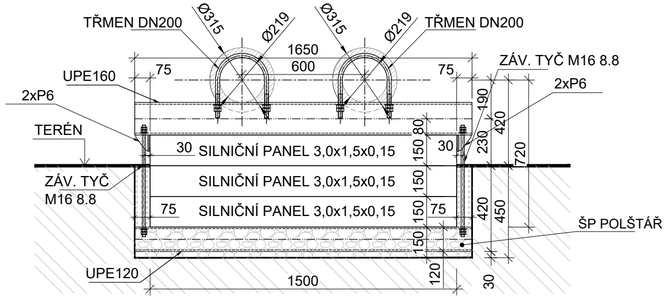


## POHLED BOČNÍ

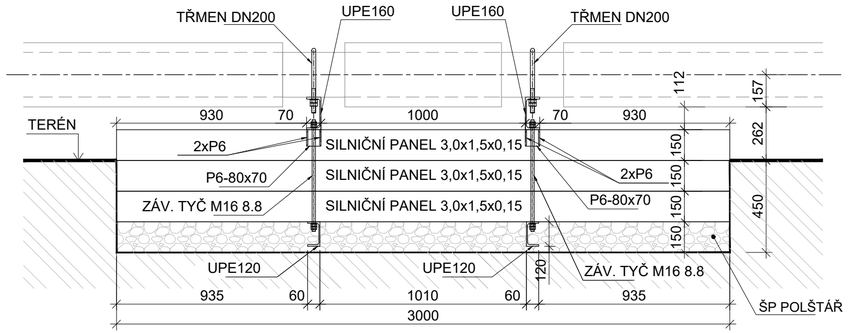


## VÝKAZ MATERIÁLU:

| VÝPIS OCELOVÝCH PRVKŮ | | | | | | | |
|---|---|---|---|---|---|---|---|
| pol. | dílec | ks | ocel | délka | | hmotnost | |
| | | | | jednotková | celková | dílčí | celková |
| | | | | mm | m | kg/m,kg/ks | kg |
| | UPE120 | 2 | S235 | 1650 | 3,30 | 12,10 | 39,93 |
| | UPE160 | 2 | S235 | 1650 | 3,30 | 17,00 | 56,10 |
| **Hmotnost (kg)** | | | | | | | 96,03 |
| **Prořez 10%** | | | | | | | 9,60 |
| **Celková hmotnost (kg)** | | | | | | | **105,63** |

| VÝPIS PLECHŮ | | | | | | | |
|---|---|---|---|---|---|---|---|
| dílec | ks | ocel | rozměry | | plocha | hmotnost | |
| | | | a | b | celková | dílčí | celková |
| | | | mm | mm | $m^2$ | $kg/m^2$ | kg |
| P6 - 70x80 | 4 | S235 | 70 | 80 | 0,006 | 47,1 | 1,06 |
| P6 - 60x75 | 8 | S235 | 60 | 75 | 0,005 | 47,1 | 1,70 |
| **Hmotnost (kg)** | | | | | | | 2,75 |
| **Prořez 10%** | | | | | | | 0,28 |
| **Celková hmotnost (kg)** | | | | | | | **3,03** |

| VÝPIS PREFABRIKOVANÝCH KONSTRUKCÍ | | | | |
|---|---|---|---|---|
| pol. | dílec | ks | třída betonu | celkem |
| | | | | ks |
| | silniční panel 3,0x1,5x0,15 | 3 | - | 3,00 |
| **Celkem (ks)** | | | | **3,00** |

- VÝKAZ PLATNÝ PRO JEDEN KUS SESTAVY

## POZNÁMKA:

- TATO PD NESLOUŽÍ PRO PŘÍMOU VÝROBU OCELOVÝCH PRVKŮ, V DALŠÍ FÁZI SE PŘEDPOKLÁDÁ VYHOTOVENÍ DÍLENSKÉ DOKUMENTACE
- SVARY BUDOU PROVEDENY JAKO DÍLENSKÉ, NA PLNOU ÚNOSNOST PRŮŘEZU
- VÝROBNÍ SKUPINA DLE ČSN EN 1090-2 EXC-2
- PŘEDPŘÍPRAVA POVRCHU PÍSKOVÁNÍ OCELOVOU DRTÍ
- ÚPRAVA POVRCHU BUDE PROVEDENA PROTIKOROZNÍM NÁTĚROVÝM SYSTÉMEM PRO ODPOVÍDAJÍCÍ STUPEŇ KOROZNÍ AGRESIVITY (PŘEDPOKLÁDÁ SE ANTIKOROZNÍ NÁTĚR ZÁKLADNÍ A KRYCÍ NÁTĚR V JEDNÉ ČI DVOU VRSTVÁCH (NAPŘ. EPOXID) , (PLOCHA POVRCHU KONSTRUKCE 4,00m2)
- PRVNÍ SPODNÍ MATICE TŘMENŮ MUSÍ BÝT DOTAŽENY TAK, ABY POTRUBÍ V OBJÍMKÁCH NEUMOŽŇOVALO POHYB V OSE POTRUBÍ A TVOŘILO PEVNÝ BOD POTRUBNÍ TRASY
- ŠROUBY ZÁVITOVÝCH TYČÍ MUSÍ BÝT UTAŽENY UTAHOVACÍM MOMENTEM NA 50Nm
- SPOČTENO PRO ZADÁNÍ: ∑Fx = 18300N, ∑Fy = 13500N, ∑Fz = 16700N

| SPOJOVACÍ PROSTŘEDKY | | | | | |
|---|---|---|---|---|---|
| spoj.pr. | ks | materiál / pevnost | poznámka | hmotnost | |
| | | | | dílčí | celková |
| | | | | kg/ks | kg |
| Závitová tyč M16 8.8 - dl. 550mm | 4 | DIN 975,pozink | DN200 | 0,65 | 2,60 |
| Šestihranná matice M16 | 16 | DIN 934, pozink | | 0,03 | 0,53 |
| Položka pod matice M16 | 8 | DIN 125 pozink | | 0,01 | 0,09 |
| Třmen ČSN 130725.0 | 4 | pozink | | 1,95 | 7,80 |
| Šestihranná matice M20 | 16 | DIN934, pozink | | 0,06 | 1,02 |
| Položka pod matice M20 | 8 | DIN 125 pozink | | 0,02 | 0,14 |
| **Hmotnost (kg)** | | | | | 12,18 |
| **Celková hmotnost (kg)** | | | | | - |

OCEL S235

BETON - DLE VÝROBKU PREFA

± 0.000 = xxx.xxx m n.m.


Tento výkres je duševním vlastnictvím firmy Bilfinger Tebodin Czech Republic s.r.o.
*This drawing is intellectual property of the company Bilfinger Tebodin Czech Republic s.r.o.*

Veškerá data na magnetických či optických nosičích jsou platná pouze ve spojení s uvolněnou dokumentací.
*All data of magnetic and optical disks are valid only together with approved documentation.*


Projekt / Project
REKONSTRUKCE TEPELNÉHO NAPÁJEČE LITVÍNOV
ÚSEK SEKČNÍ UZÁVĚRY SU3 - SEKČNÍ UZÁVĚRY SU 10

Zpracovatel / Created by
Bilfinger Tebodin Czech Republic, s.r.o.
Prvního pluku 224/20, Karlín, 186 00 Praha 8
BILFINGER Bilfinger Tebodin

Zákazník / Client
SEVEROČESKÁ TEPLÁRENSKÁ a.s
TEPLÁRENSKÁ 2, MOST - KOMOŘANY

| Vypracoval / Elaborated by | Zodpovědný projektant / Checked by | Vedoucí oddělení / Department Manager | Vedoucí projektu / Project Manager | Datum / Date |
|---|---|---|---|---|
| Ing. K. ČÍŽOVÁ | Ing. P. CHRENO | Ing. M. PAPEŽ | P. KEŠNER | 1/2019 |

Objekt / Building
PS04
2. ETAPA

Stupeň / Phase
DPS

Část / Part
D.2 DOKUMENTACE TECHNICKÝCH A TECHNOLOGICKÝCH ZAŘÍZENÍ
D.2.2 PROVIZORNÍ NAPOJENÍ

PR

Technická zpráva / Report No.: 2681 001
Počet A4 / Number A4: 3
Skartační znak / Discard: S10
Měřítko / Scale: 1:20

Název výkresu / Drawing Title
ULOŽENÍ TYP PB-A

Archivní číslo / Drawing No.: 0245-304-51 | 2665 408
Kopie / Copy

Soubor: 10.01.2019 8:53:09 / File: 245_304_51_2665_408_pb-a.dwg / Name: Karolina